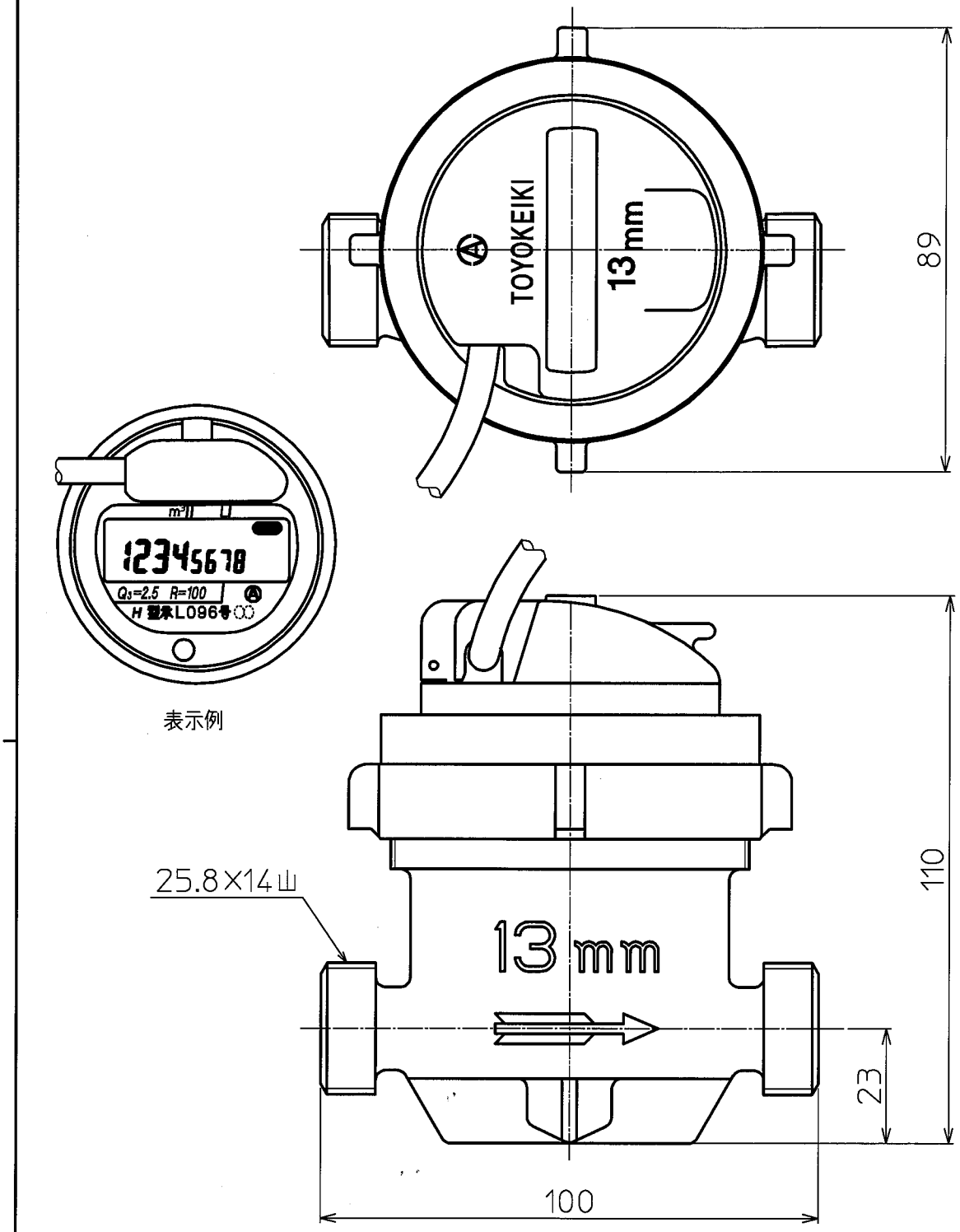

普通寸法公差	1以上 4以下	4ヲコエ 16以下	16ヲコエ 63以下	63ヲコエ 250以下	250ヲコエ 1000以下
	±0.1	±0.2	±0.3	±0.5	±0.8

改訂			
5			
4			
3			
2			
1			
設計	2011.3.31	吉田	新規

名称	EC13E 在来		
材質		個数	1
品番	AP	尺度 1:1.25	第三角法
コード		図番	A4405000
承認	検図	製図	東洋計器株式会社