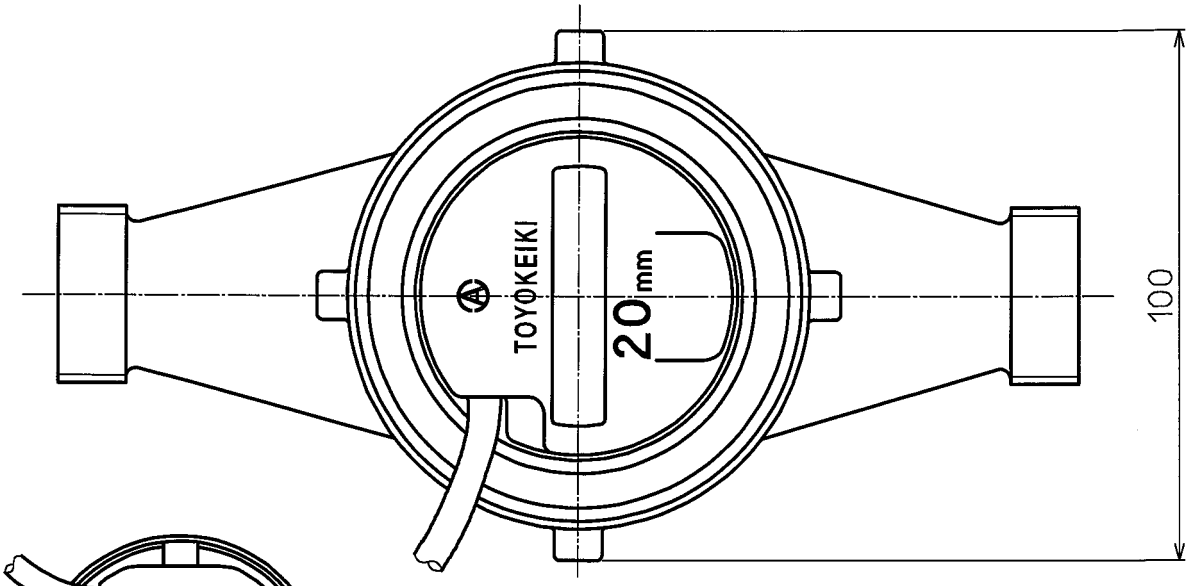

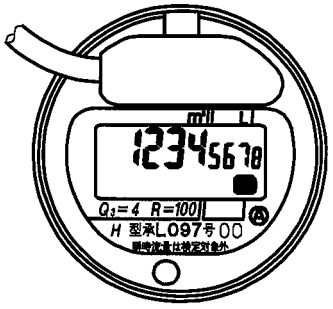

表示例

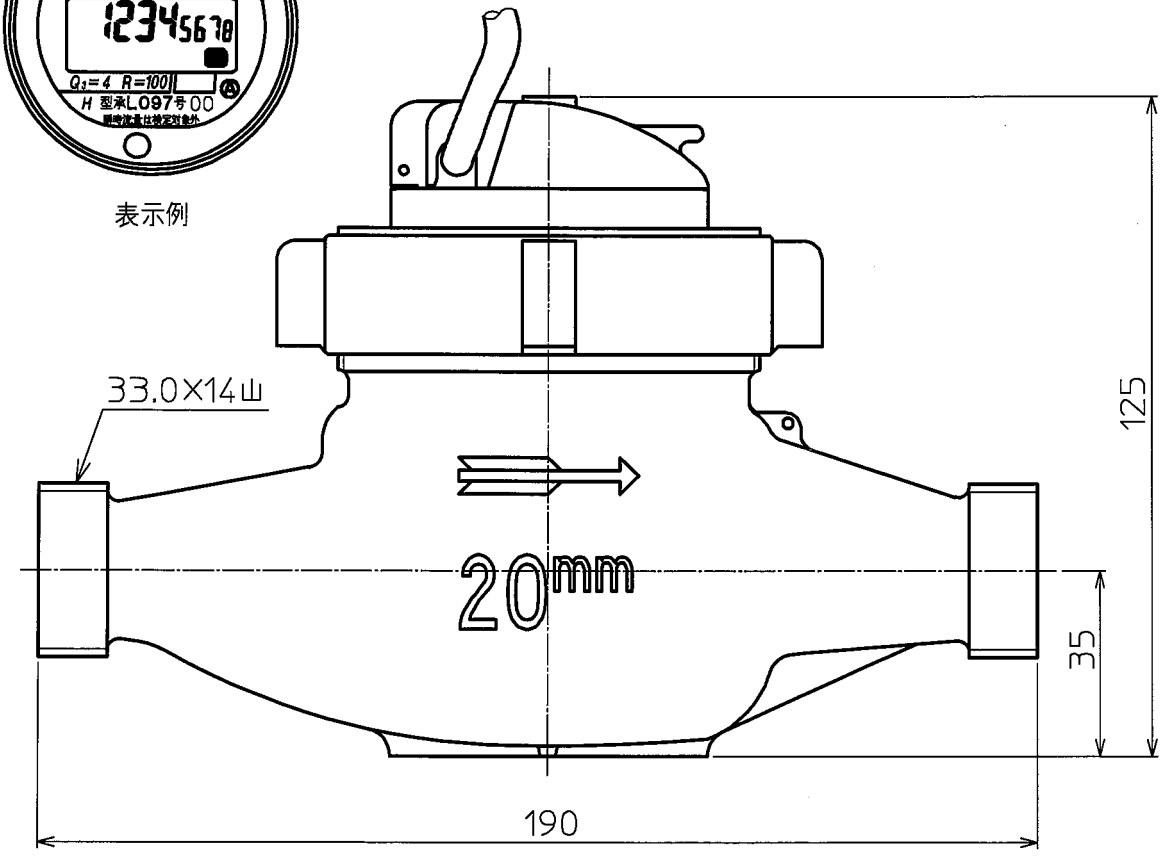

普通寸法公差	1以上 4以下	4ヲコエ 16以下	16ヲコエ 63以下	63ヲコエ 250以下	250ヲコエ 1000以下
	±0.1	±0.2	±0.3	±0.5	±0.8

改訂			
5			
4			
3			
2			
1			
設計	2010.12.17	村上	新規

名称	EA20E 外観図 在来		
材質		個数	
品番	AP	尺度	1 : √2 第三角法
コード		図番	A4385400
承認	検図	製図	東洋計器株式会社