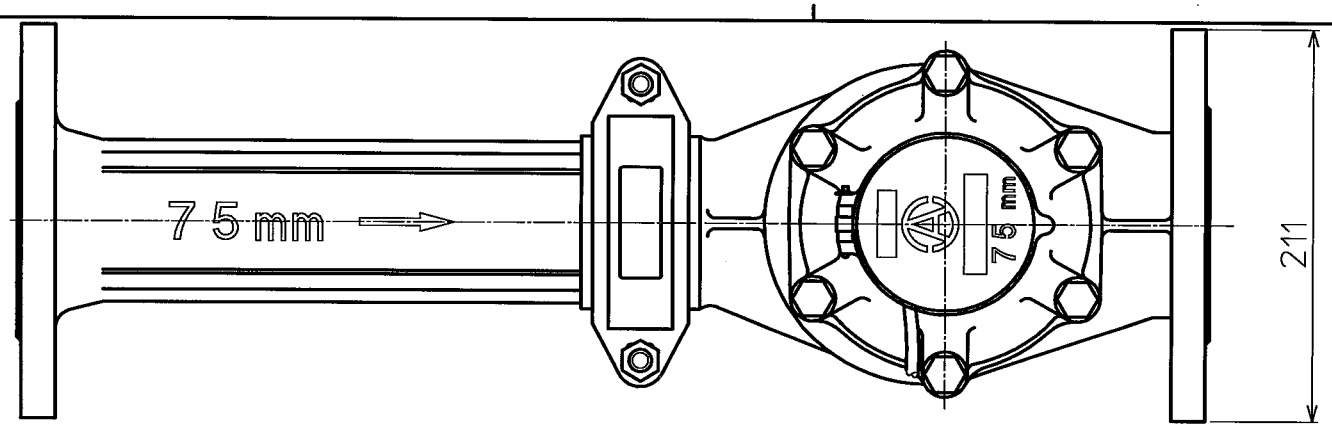

表示例

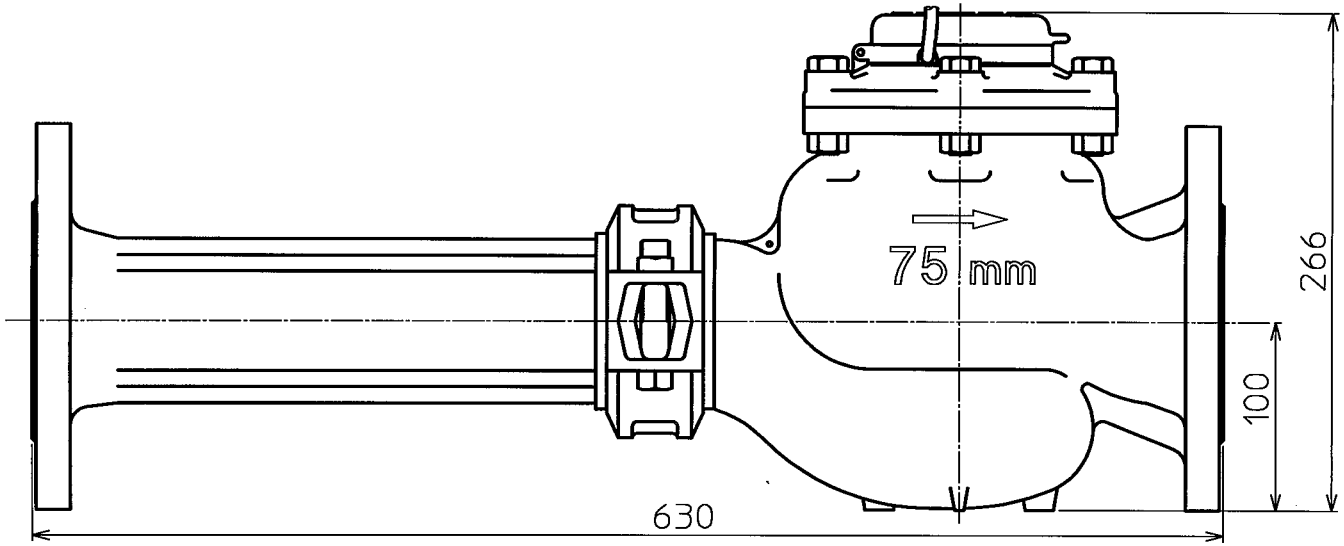

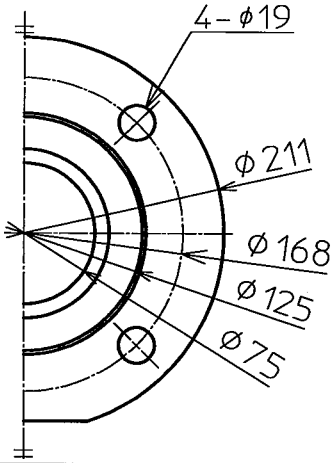

普通寸法公差	1以上 4以下	4ヲコエ 16以下	16ヲコエ 63以下	63ヲコエ 250以下	250ヲコエ 1000以下
	±0.1	±0.2	±0.3	±0.5	±0.8

改訂			
5			
4			
3			
2			
1			
設計	2010.7.5	鳥山	新規

名称	TEA75E 外観図 上水		
材質		個数	
品番	AP	尺度 1:4	第三角法
コード		図番	A4355800
承認	検図	製図	東洋計器株式会社